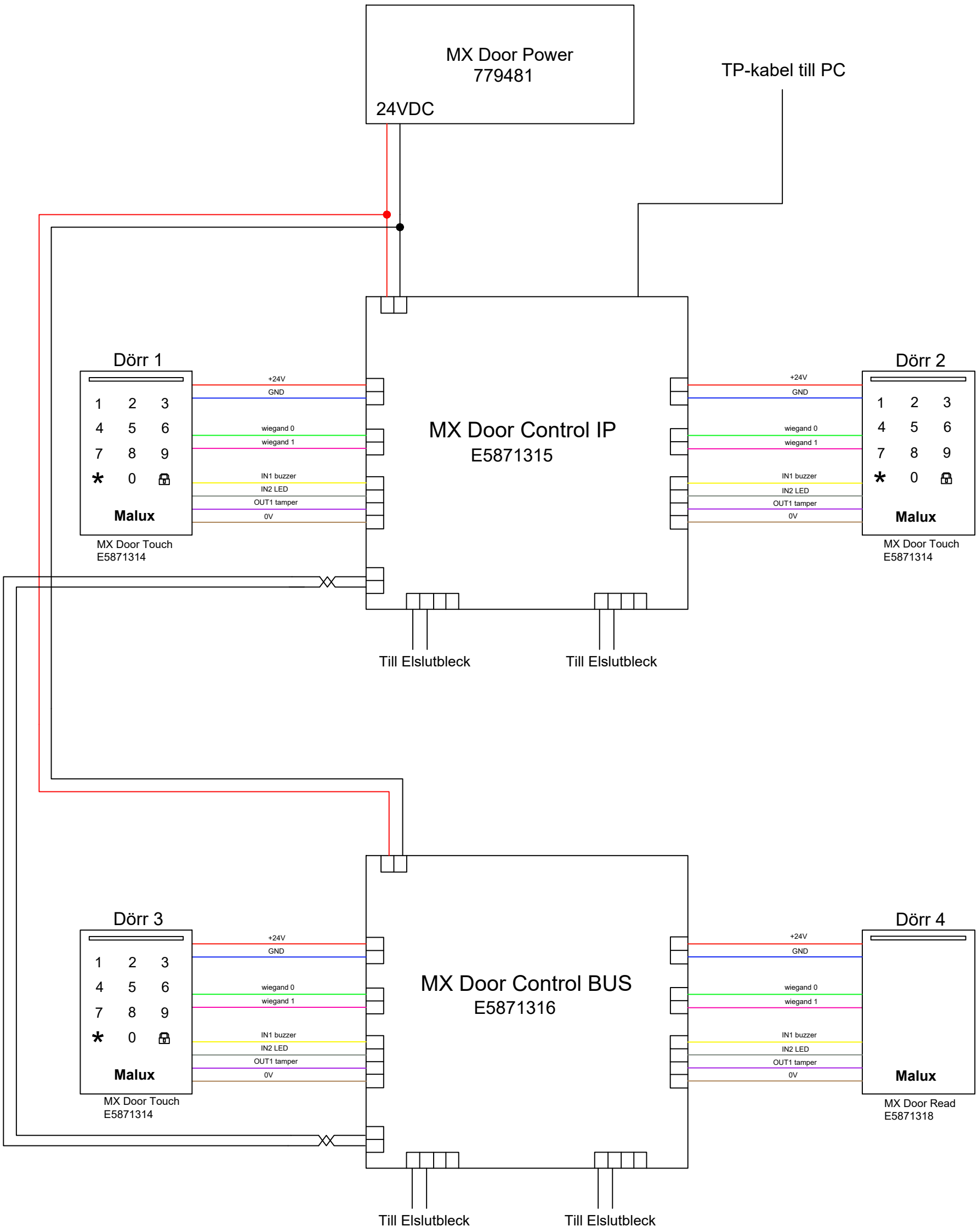

Malux solutions	Ritad, konstruerad av PF		MX Door
	Datum och underskrift 191213	Ändringsdatum	Ritningsnummer MXDOOR_MXDT3_MXDR1_MXCTRL2